wright flow TECHNOLOGIES®

POMPES POUR APPLICATIONS HYGIÉNIQUES

CATALOGUE

WRIGHTFLOWTECHNOLOGIES.COM

IDEX FLUID & METERING

wright flow TECHNOLOGIES®

POMPES POUR APPLICATIONS HYGIÉNIQUES

VOTRE FOURNISSEUR
de solutions hygiéniques complètes

Aux quatre coins du monde, Wright Flow Technologies propose des solutions aux opérations de traitement des fluides. Vous pouvez compter sur la fiabilité des pompes volumétriques hygiéniques Wright Flow. L'utilisation de la pompe correspondant à vos besoins en matière de traitement des fluides est désormais un jeu d'enfant grâce à notre gamme de produits complète mariant innovation, robustesse et simplicité de nettoyage.

En tant que partenaire clé des entreprises de traitement de pointe modernes, Wright Flow Technologies propose des solutions couvrant un vaste éventail de viscosités. Des actions délicates sur les liquides sensibles au cisaillement, ou boues à base de solides mous, aux produits abrasifs exigeants, les pompes Wright Flow s'occupent de tout.

- *UNE PRÉSENCE MONDIALE ASSOCIÉE À UN SERVICE LOCAL*
- *LA GAMME DE POMPES VOLUMÉTRIQUES LA PLUS VARIÉE DU SECTEUR*
- *UN PARTENAIRE UNIQUE POUR VOS APPLICATIONS HYGIÉNIQUES*

Revolution · SteriLobe · CONCEPT SO · TRA 20 SERIES · classic+ · rtp · TRA 10 SERIES · MultiPump

CODE QR Accédez rapidement aux différentes informations de ce catalogue en scannant les codes QR avec votre smartphone.

CONTENU DU CATALOGUE

QUI SOMMES-NOUS ? **PAGE 2**

APPLICATIONS **PAGE 4**

GAMME DE POMPES **PAGE 8**

PISTON CIRCONFÉRENTIEL **PAGE 10**

LOBE ROTATIF **PAGE 18**

UNITÉS COMPLÈTES **PAGE 30**

ENTRETIEN ET PIÈCES DE RECHANGE **PAGE 32**

REMISE À NEUF **PAGE 32**

GUIDE DE SÉLECTION DES POMPES **PAGE 34**

CHIMIE

CHEMICAL Raw Ingredients, Matières premières, transfert de produits chimiques, récupération de solvants

SOINS PERSONNELS

Soins pour la peau, dentifrices, cosmétiques, produits de douche et après-rasage, soins capillaires

BOISSONS

Distillation et vinification, purées de légumes et de fruits, boissons gazeuses, jus

ALIMENTS

Aliments pour bébés, huiles alimentaires, fruits et légumes tendres, soupes et sauces, œufs, poisson, viande, volaille, protéines de lactosérum, confiseries

PRODUITS LAITIERS

Beurre, fromage, crème, lait, yaourt, yaourt aux fruits

SECTEUR PHARMACEUTIQUE

Médicaments, crèmes et huiles, sirops, solutions injectables, ultrafiltration, traitement du sang et du plasma

SIMPLICITÉ DE NETTOYAGE

- Options de nettoyage hors place (NHP), de nettoyage en place (NEP) & de stérilisation en place (SEP) disponibles
- Conceptions innovantes répondant parfaitement aux exigences les plus strictes en matière d'hygiène

PERFORMANCES

- Débit optimal et efficacité assurée pour les applications à faible et à haute viscosité
- Conceptions robustes pour une longue durée d'utilisation

FACILITÉ D'ENTRETIEN

- Temps d'arrêt planifiés assurant une reprise de la production plus rapide
- Joints frontaux, système de calage sur le dessus, cartouches pour arbre et bien d'autres fonctionnalités intégrées

COÛT TOTAL DE POSSESSION

- Facilité d'entretien + simplicité de nettoyage + performances = diminution du coût total de possession
- Wright Flow Technologies cherche sans cesse à vous faire gagner du temps et à optimiser les ressources de votre entreprise

DÉCOUVREZ-EN DAVANTAGE SUR LA PAGE

WRIGHTFLOWTECHNOLOGIES.COM/APPLICATIONS

Revolution®

Ciblez vos exigences

- Facilité d'entretien
- Simplicité de nettoyage exceptionnelle
- Avantages des pompes à piston circonférentiel et des pompes à lobes

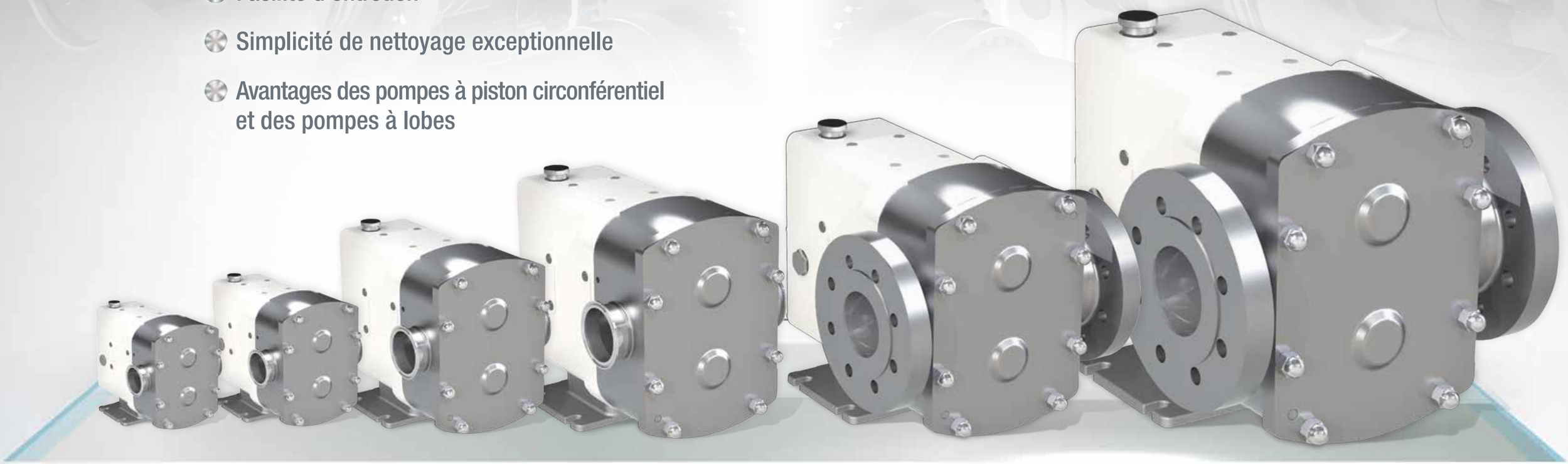

TAILLES DE RACCORDS STANDARD

MODÈLE 2	MODÈLE 3	MODÈLE 4	MODÈLE 5	MODÈLE 6	MODÈLE 7
38,1 mm (1,5 po)	38,1 ou 50,8 mm (1,5 ou 2 po)	50,8, 63,5 ou 76,2 mm (2, 2,5 ou 3 po)	76,2 ou 101,6 mm (3 ou 4 po)	101,6 ou 152,4 mm (4 ou 6 po)	152,4 ou 203,2 mm (6 ou 8 po)

EN SAVOIR PLUS

Pompes à piston circonférentiel : page 12

Pompes à lobes : page 22

POMPES À PISTON CIRCONFÉRENTIEL

Revolution®

- 17 cylindrées
- Capacité : jusqu'à 190 m³/h (836 USGPM)
- Pression : jusqu'à 31 bar (450 psi)

P. 12

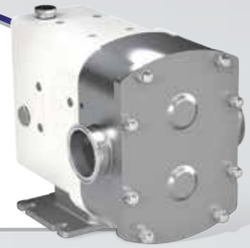

TRA20SERIES

- 11 cylindrées
- Capacité : jusqu'à 102 m³/h (450 USGPM)
- Pression : jusqu'à 34 bar (500 psi)

P. 14

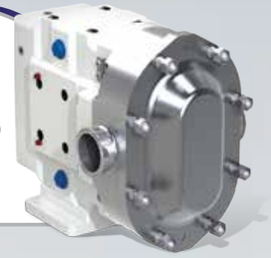

TRA10SERIES

- 9 cylindrées
- Capacité : jusqu'à 102 m³/h (450 USGPM)
- Pression : jusqu'à 27 bar (400 psi)

P. 16

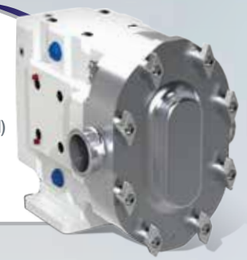

POMPES À LOBES ROTATIFS

Sterilobe

- 14 cylindrées
- Capacité : jusqu'à 171 m³/h (753 USGPM)
- Pression : jusqu'à 15 bar (218 psi)

P. 20

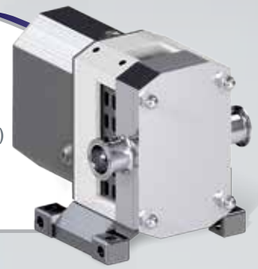

Revolution®

- 11 cylindrées
- Capacité : jusqu'à 76 m³/h (333 USGPM)
- Pression : jusqu'à 15 bar (218 psi)

P. 22

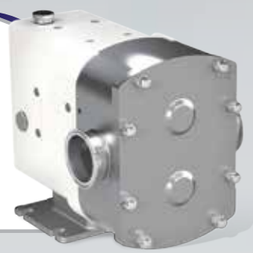

classic+ MultiPump

- 11 cylindrées
- Capacité : jusqu'à 189 m³/h (832 USGPM)
- Pression : jusqu'à 12 bar (174 psi)

P. 24

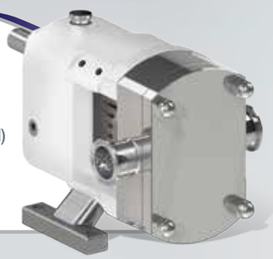

rtp

- 2 cylindrées
- Capacité : jusqu'à 76 m³/h (338 USGPM)
- Pression : jusqu'à 12 bar (174 psi)

P. 26

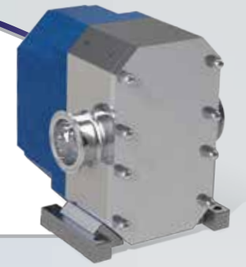

CONCEPT SQ

- 8 cylindrées
- Capacité : jusqu'à 109 m³/h (480 USGPM)
- Pression : jusqu'à 15 bar (218 psi)

P. 28

DÉCOUVREZ-EN DAVANTAGE SUR LA PAGE
WRIGHTFLOWTECHNOLOGIES.COM/PRODUCTS

POMPES À PISTON CIRCONFÉRENTIEL (PPC)

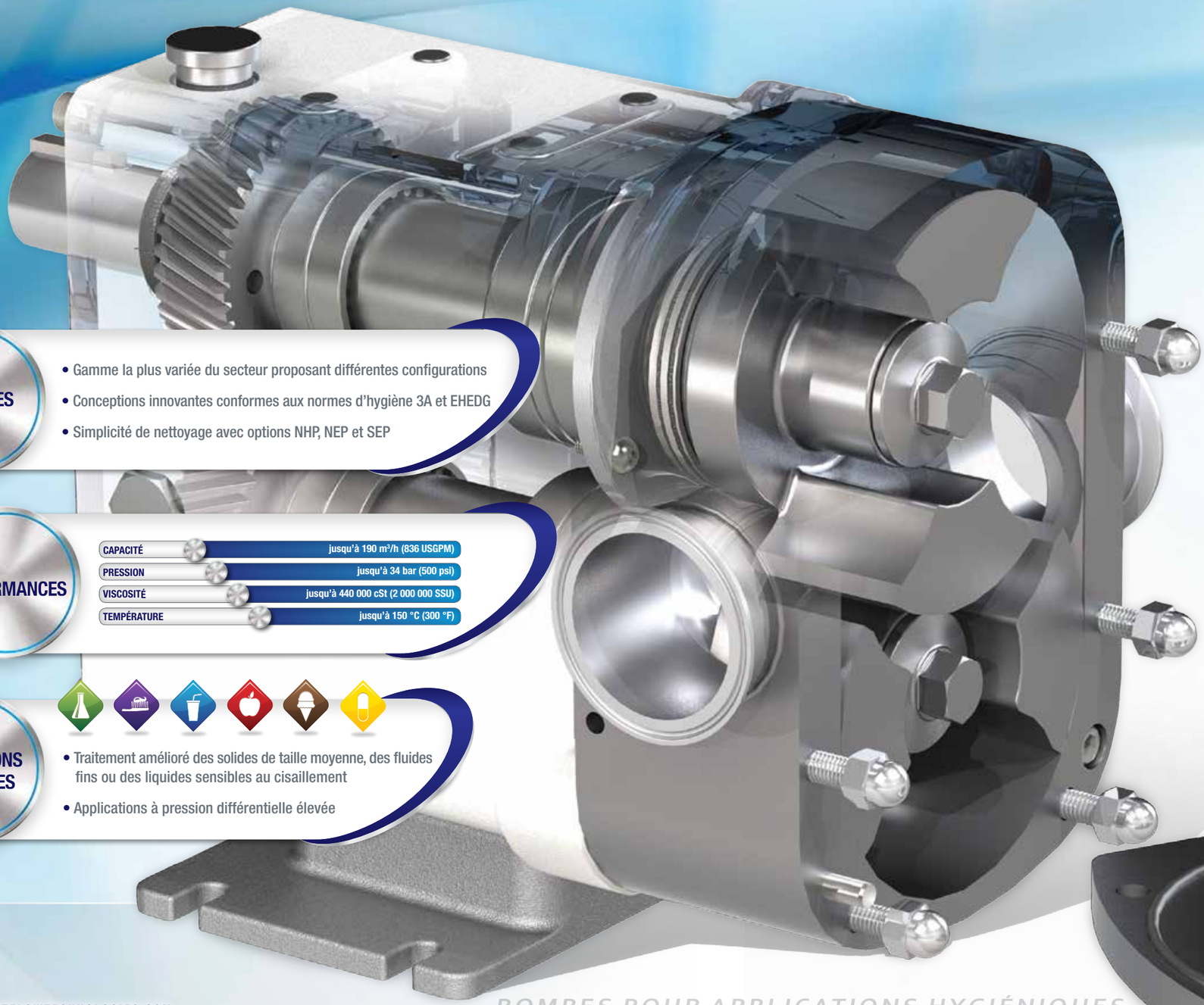

AVANTAGES

- Gamme la plus variée du secteur proposant différentes configurations
- Conceptions innovantes conformes aux normes d'hygiène 3A et EHEDG
- Simplicité de nettoyage avec options NHP, NEP et SEP

PERFORMANCES

CAPACITÉ	jusqu'à 190 m^3/h (836 USGPM)
PRESSION	jusqu'à 34 bar (500 psi)
VISCOSITÉ	jusqu'à 440 000 cSt (2 000 000 SSU)
TEMPÉRATURE	jusqu'à 150 °C (300 °F)

APPLICATIONS CLASSIQUES

- Traitement amélioré des solides de taille moyenne, des fluides fins ou des liquides sensibles au cisaillement
- Applications à pression différentielle élevée

PRODUITS POUR PPC :

P. 12
REVOLUTION®

P. 14
TRA20

P. 16
TRA10

POMPES PC

Revolution®

Bénéficiez de performances et d'une facilité d'entretien encore inégalées grâce à la pompe Revolution. Équipée de la fonction NEP, la pompe Revolution affiche la conception la plus sophistiquée du secteur des PPC, pour une efficacité assurée. C'est la seule pompe à intégrer la technologie hybride brevetée permettant une configuration à PC ou à LR.

SIMPLICITÉ DE NETTOYAGE

- Fonction NEP (nettoyage en place) efficace d'origine sur toutes les pompes Revolution
- Tête de pompe autodrainante grâce à sa conception courbée innovante
- Système de joints novateur, sans zone morte et avec voie d'écoulement dynamique
- Aucune zone morte sur le couvercle avant

FACILITÉ D'ENTRETIEN

- Changement rapide des joints frontaux pendant le fonctionnement de la pompe
- Système de calage frontal facilement accessible pour le réglage du dégagement du rotor

PERFORMANCES

- Rendement volumétrique amélioré pour les applications à faible et haute viscosité
- Débit optimisé de près de 15 % par rapport à la configuration avec NEP des concurrents
- Rotors en alliage antigrippant WFT 808® exceptionnels d'origine, permet un fonctionnement même avec des espaces de dégagement plus étroits
- Longue durée d'utilisation grâce aux arbres, aux roulements et aux engrenages hélicoïdaux robustes

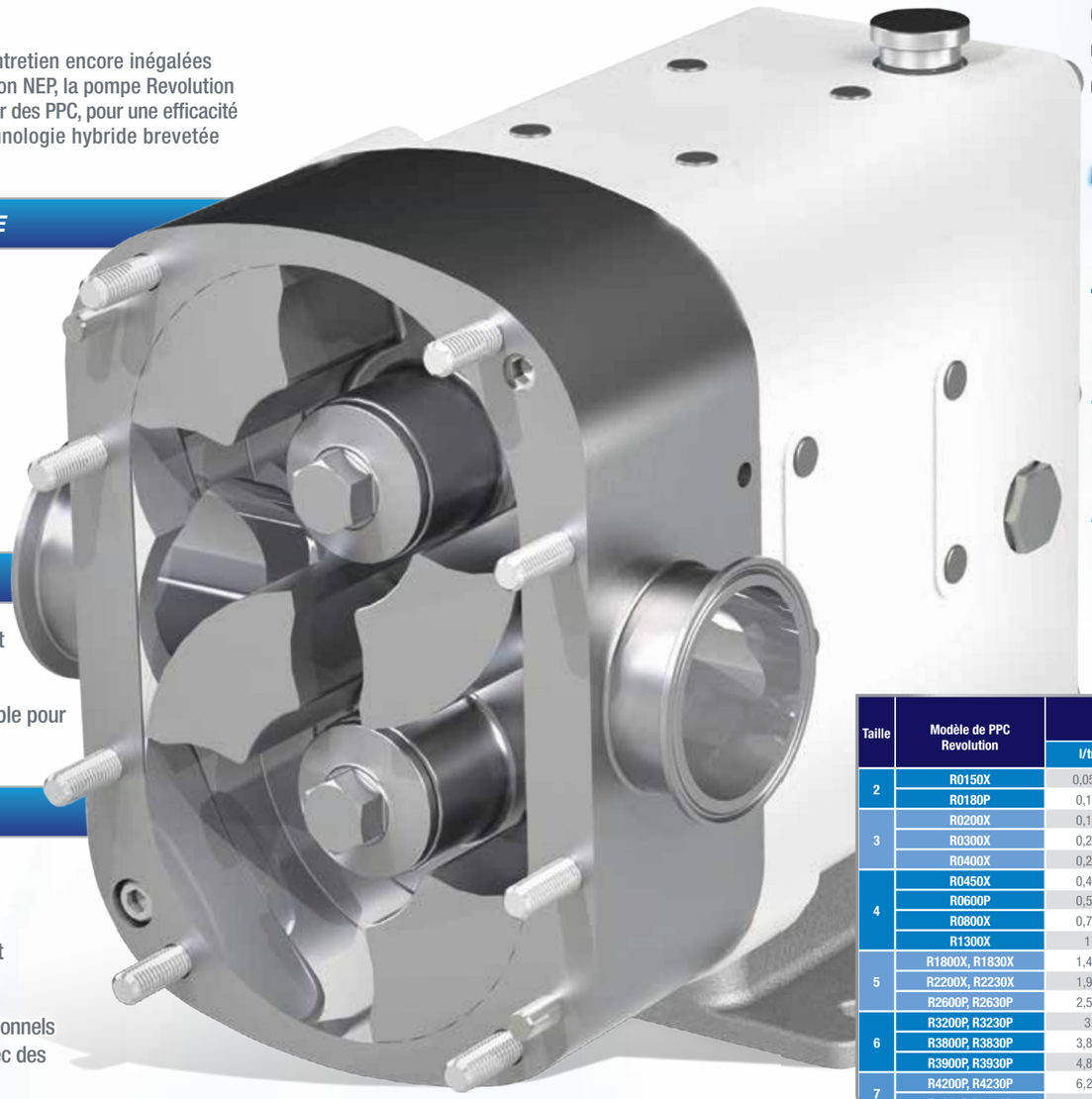

CONFORMITÉ ASSURÉE AUX NORMES SUIVANTES

REVOLUTION®

PERFORMANCES :

CAPACITÉ	jusqu'à 190 m³/h (836 USGPM)
PRESSION	jusqu'à 31 bar (450 psi)
VISCOSITÉ	jusqu'à 440 000 cSt (2 000 000 SSU)
TEMPÉRATURE	jusqu'à 150 °C (300 °F)

RACCORDS :

- Options de raccords hygiéniques : Tri-clamp, DIN 11864, DIN 11851 mâle, SMS mâle, I-Line
- Options de raccords industriels : ASA/ANSI 150 ou 300 livres, RF, DIN 2633, BSP mâle, NPT mâle
- Entrée à brides/trémies rectangulaire disponible pour certaines tailles

JOINTS :

- Joint mécanique unique
- Joint mécanique double avec rinçage
- Gamme exhaustive de matériaux
- Joint torique unique
- Joint torique double avec rinçage

SÉLECTEURS DE VITESSES :

- Fonte à revêtement en poudre d'origine
- Acier inoxydable en option
- Lubrification d'origine, graissage en option

ROTORS ET BOÎTIERS :

- Corps de pompe en acier inoxydable 316L avec finition intérieure d'une rugosité Ra de 0,8 µm (32 µpo)
- Rotors en alliage de nickel antigrippant WFT 808® d'origine, en acier inoxydable 316L en option
- Espaces de dégagement en option : espaces de dégagement disponibles sur la face avant, pour les applications dégageant de la chaleur et pour les opérations à température/viscosité élevée (fabrication de chocolat)
- Pompes pouvant être équipées d'un couvercle à l'avant et d'une protection pour le rotor, si nécessaire

Taille	Modèle de PPC Revolution	Déplacement		Pression max.		Vitesse max.	Raccords classiques		Capacité max.		Température max.	
		l/tr	USG/tr	bar	psi	tr/min	mm	po	m³/h	USG/min	Degrés °C	Degrés °F
2	R0150X	0,055	0,014	21	305	800	38,1	1,5	2,6	11	150	300
	R0180P	0,11	0,029	14	203	800	38,1	1,5	5,3	23	150	300
3	R0200X	0,16	0,04	21	305	800	38,1	1,5	8	34	150	300
	R0300X	0,23	0,06	17	247	800	38,1	1,5	11	48	150	300
	R0400X	0,29	0,08	14	203	800	50,8	2	14	62	150	300
4	R0450X	0,42	0,1	31	450	600	50,8	2	15	67	150	300
	R0600P	0,58	0,2	21	305	600	63,5	2,5	21	92	150	300
	R0800X	0,77	0,2	17	247	600	63,5	2,5	28	122	150	300
	R1300X	1	0,3	14	203	600	76,2	3	36	159	150	300
5	R1800X, R1830X	1,46	0,4	31	450	600	76,2	3	53	231	150	300
	R2200X, R2230X	1,98	0,5	21	305	600	101,6	4	71	313	150	300
	R2600P, R2630P	2,52	0,7	14	203	600	101,6	4	91	399	150	300
6	R3200P, R3230P	3	0,800	21	305	600	152,4	6	108	476	150	300
	R3800P, R3830P	3,80	1	14	203	600	152,4	6	138	606	150	300
	R3900P, R3930P	4,80	1,30	8	116	600	152,4	6	173	761	150	300
7	R4200P, R4230P	6,20	1,60	28	400	400	152,4	6	148	652	150	300
	R5200P, R5230P	9	2,40	14	200	350	203,2	8	190	836	150	300

Taille	Modèle à brides rectangulaire TRA20	Déplacement		Pression max.		Vitesse max.	Entrée (P x L)		Sortie		Capacité max.		Température max.	
		l/tr	USG/tr	bar	psi	tr/min	mm	po	mm	po	m³/h	USGPM	Degrés °C	Degrés °F
3	0340	0,23	0,06	17	247	800	47 x 173	1,85 x 6,81	50,8	2	11	48	150	300
4	0640	0,58	0,2	21	305	600	60 x 226	2,36 x 8,90	63,5	2,5	21	92	150	300
	1340	1	0,3	14	203	600	81 x 236	3,19 x 9,29	76,2	3	36	159	150	300
5	2240	1,98	0,5	21	305	600	103 x 285	4,06 x 11,22	101,6	4	71	313	150	300

TRA20 SERIES

Grâce à leur design interne permettant un rinçage efficace de tous les composants, les pompes de la gamme TRA20 peuvent être utilisées pour les applications de traitement par NEP et être associées à d'autres options. Cette série de pompes performantes et robustes assure les capacités de pression les plus élevées de la gamme Wright Flow.

SIMPLICITÉ DE NETTOYAGE

- NEP (nettoyage en place) en option
- Couvercle drainant avec profil de corps plat en option
- Arbre étanche avec joint torique sur le rotor et écrou de serrage

PERFORMANCES

- Traitement amélioré pour les applications à faible et à haute viscosité
- Rotors en alliage antigrippant WFT 808® exceptionnels d'origine, pour un fonctionnement même avec des espaces de dégagement plus étroits
- Arbre d'une pièce en acier inoxydable 17-4 PH très résistant d'origine
- Capacités de charge améliorées

FACILITÉ D'ENTRETIEN

- Montage facile de la gamme TRA10 et des autres modèles similaires du fabricant
- Pièces de rechange compatibles avec d'autres modèles similaires du fabricant
- Chapeaux de roulement en acier inoxydable d'origine, empêchant la formation de rouille

CONFORMITÉ ASSURÉE AUX NORMES SUIVANTES

PERFORMANCES :

CAPACITÉ	jusqu'à 102 m³/h (450 USGPM)
PRESSION	jusqu'à 34 bar (500 psi)
VISCOSITÉ	jusqu'à 200 000 cSt (910 000 SSU)
TEMPÉRATURE	jusqu'à 150 °C (300 °F)

RACCORDS :

- Large éventail de raccordements hygiéniques par attache, vis, bride et vis industrielle
- Tri-clamp, bridé, DIN, IMDA, NPT, BSP, *etc.*

JOINTS :

- Joint mécanique unique
- Joint mécanique double avec rinçage
- Gamme exhaustive de matériaux

SÉLECTEURS DE VITESSES :

- Revêtement en poudre standard
- Acier inoxydable 304 en option

ROTORS ET BOÎTIERS :

- Corps de pompe en acier inoxydable 316 avec finition intérieure d'une rugosité Ra de 0,8 µm (32 µpo)
- Rotors en alliage de nickel antigrippant WFT 808® d'origine
- Espaces de dégagement en option : sur la face avant, pour les applications dégageant de la chaleur et pour les opérations à température/viscosité élevée (fabrication de chocolat)
- Option de nettoyage en place (NEP) et profil de corps plat disponibles
- Rotors à deux pales d'origine, à pale unique en option

Modèle TRA20	Déplacement		Pression max.		Vitesse max.	Raccords classiques		Capacité max.		Température max.	
	l/tr	USG/tr	bar	psi	tr/min	mm	po	m³/h	USGPM	Degrés °C	Degrés °F
0060	0,03	0,008	21	300	1000	25,4	1	1,8	8	150	300
0150	0,052	0,014	17	250	800	38	1,5	2,5	11	150	300
0180	0,108	0,029	14	200	700	38	1,5	4,5	20	150	300
0300	0,227	0,06	17	250	600	38	1,5	8,2	36	150	300
0450	0,366	0,096	31	450	600	51	2	13,2	58	150	300
0600	0,568	0,15	21	300	600	64	2,5	20,4	90	150	300
1300	0,946	0,25	14	200	600	76	3	34,1	150	150	300
1800	1,45	0,383	31	450	600	76	3	52,2	230	150	300
2100	1,89	0,5	34	500	600	102	4	68,1	300	150	300
2200	1,95	0,516	21	300	600	102	4	70,4	310	150	300
3200	2,85	0,75	21	300	600	152	6	102	450	150	300

Modèle à brides rectangulaire TRA20	Déplacement		Pression max.		Vitesse max.	Entrée (P x L)		Sortie		Capacité max.		Température max.	
	l/tr	USG/tr	bar	psi	tr/min	mm	po	mm	po	m³/h	USGPM	Degrés °C	Degrés °F
0340	0,23	0,06	14	200	400	44,50 x 171,45	1,75 x 6,75	38,1	1,5	5,4	24	150	300
0640	0,57	0,15	14	200	400	56,90 x 224,03	2,24 x 8,82	57,15	2,5	13,6	60	150	300
1340	0,95	0,25	14	200	400	75,44 x 234,95	2,97 x 9,25	76,2	3	22,7	100	150	300
2240	1,95	0,52	14	200	400	98,30 x 279,40	3,87 x 11,00	101,6	4	45,4	200	150	300

Remarque : espaces de dégagement de chaleur requis pour un fonctionnement à température élevée.

TRA10 SERIES

Conçue afin de permettre un nettoyage facile des bandes, la gamme TRA10 constitue le partenaire idéal des applications de traitement par NHP. Le corps de la pompe est fixé de façon indépendante au sélecteur de vitesses afin d'éviter d'endommager les joints lorsque le couvercle est retiré et de permettre la rotation des rotors pendant le rinçage de la chambre à fluide.

SIMPLICITÉ DE NETTOYAGE

- Démontage simplifié pour un NHP (nettoyage hors place) facile
- Conception conforme aux normes 3A

PERFORMANCES

- Traitement amélioré pour les applications à faible et à haute viscosité
- Rotors en alliage antigrippant WFT 808® exceptionnels d'origine, pour un fonctionnement maximum même avec des espaces de dégagement plus étroits
- Arbre d'une pièce en acier inoxydable 17-4 PH très résistant d'origine sur le modèle 0300 et les plus grands modèles
- Engrenages hélicoïdaux, améliorant les capacités de charge

FACILITÉ D'ENTRETIEN

- Montage facile de la gamme TRA20 et des autres modèles similaires du fabricant
- Pièces de rechange compatibles avec d'autres modèles similaires du fabricant
- Démontage facile

CONFORMITÉ ASSURÉE AUX NORMES SUIVANTES

PERFORMANCES :

CAPACITÉ	jusqu'à 102 m³/h (450 USGPM)
PRESSION	jusqu'à 27 bar (400 psi)
VISCOSITÉ	jusqu'à 200 000 cSt (910 000 SSU)
TEMPÉRATURE	jusqu'à 150 °C (300 °F)

RACCORDS :

- Large éventail de raccordements hygiéniques par attache, vis, bride et vis industrielle
- Tri-clamp, bridé, DIN, IMDA, NPT, BSP, *etc.*

JOINTS :

- Joint torique unique
- Joint torique double avec rinçage
- Joint mécanique unique
- Joint mécanique double avec rinçage
- Gamme exhaustive de matériaux

SÉLECTEURS DE VITESSES :

- Revêtement en poudre standard
- Acier inoxydable 304 en option

ROTORS ET BOÎTIERS :

- Corps de pompe en acier inoxydable 316 avec finition intérieure d'une rugosité Ra de 0,8 µm (32 µpo)
- Rotors en alliage de nickel antigrippant WFT 808® d'origine, acier inoxydable 316 en option
- Espaces de dégagement en option : sur la face avant, pour les applications dégageant de la chaleur et pour les opérations à température/viscosité élevée (fabrication de chocolat)

Modèle TRA10	Déplacement		Pression max.		Vitesse max.	Raccords classiques		Capacité max.		Température max.	
	l/tr	USG/tr	bar	psi	tr/min	mm	po	m³/h	USGPM	Degrés °C	Degrés °F
0060	0,03	0,008	14	200	800	38	1,5	1,3	6	150	300
0150	0,052	0,014	14	200	700	38	1,5	2	9	150	300
0180	0,11	0,03	14	200	600	38	1,5	3,8	17	150	300
0300	0,23	0,06	14	200	600	38	1,5	8,2	36	150	300
0450	0,38	0,1	27	400	600	51	2	13,3	59	150	300
0600	0,58	0,15	14	200	600	64	2,5	20,4	90	150	300
1300	0,96	0,25	14	200	600	76	3	34,1	150	150	300
2200	1,98	0,52	14	200	600	102	4	70,4	310	150	300
3200	2,85	0,75	14	200	600	152	6	102	450	150	300

Modèle à brides rectangulaire TRA10	Déplacement		Pression max.		Vitesse max.	Entrée (P x L)		Sortie		Capacité max.		Température max.	
	l/tr	USG/tr	bar	psi	tr/min	mm	po	mm	po	m³/h	USGPM	Degrés °C	Degrés °F
0240	0,11	0,03	14	200	400	33,27 x 125,22	1,31 x 4,93	38,1	1,5	2,5	11	150	300
0340	0,22	0,06	14	200	400	44,50 x 171,45	1,75 x 6,75	50,8	2	5,4	24	150	300
0640	0,57	0,15	14	200	400	56,90 x 224,03	2,24 x 8,82	57,2	2,5	13,6	60	150	300
1340	0,96	0,25	14	200	400	75,44 x 234,95	2,97 x 9,25	76,2	3	22,7	100	150	300
2240	1,97	0,52	14	200	400	98,30 x 279,40	3,87 x 11,00	101,6	4	45,4	200	150	300

Remarque : espaces de dégagement de chaleur requis pour un fonctionnement à température élevée.

POMPES À LOBES ROTATIFS (PLR)

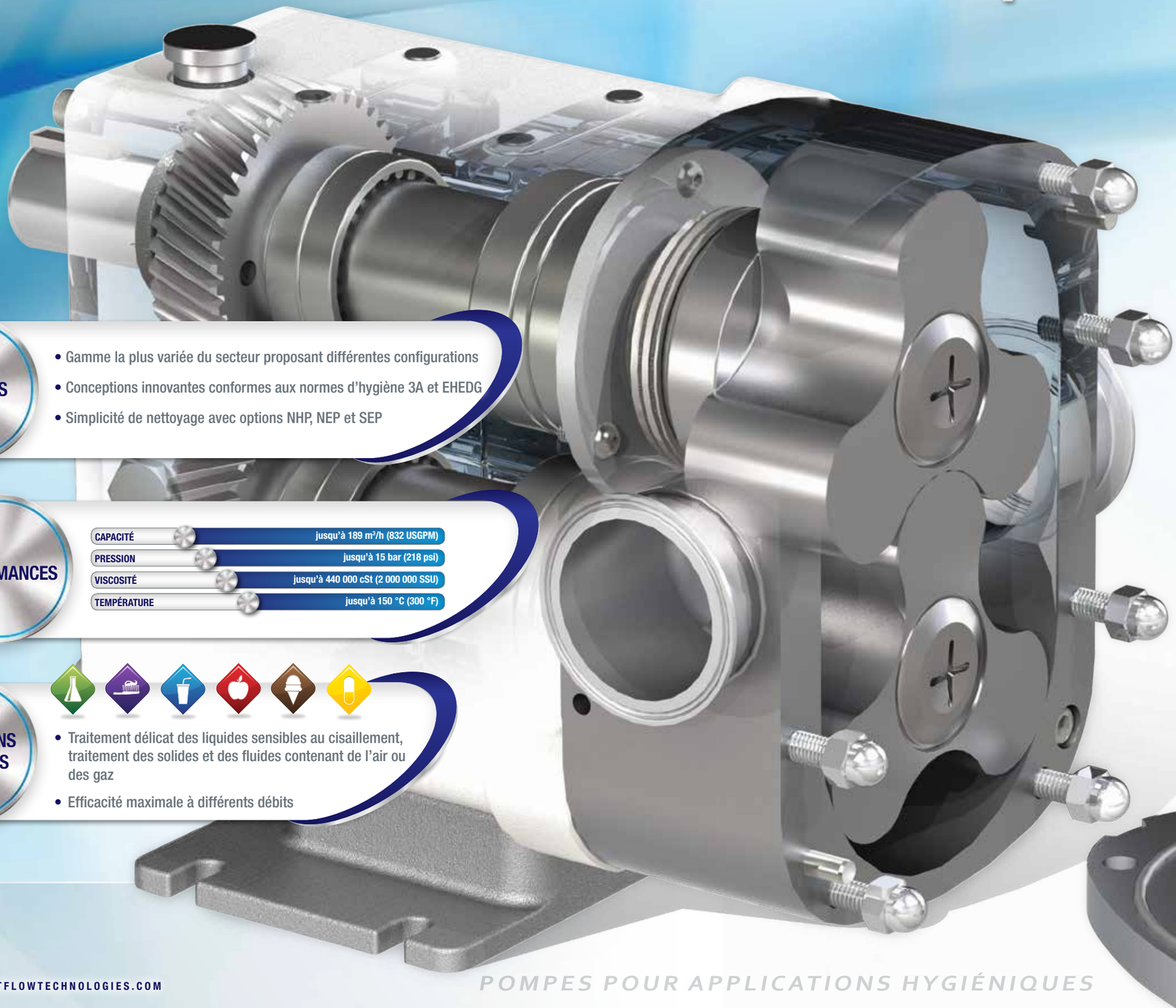

AVANTAGES

- Gamme la plus variée du secteur proposant différentes configurations
- Conceptions innovantes conformes aux normes d'hygiène 3A et EHEDG
- Simplicité de nettoyage avec options NHP, NEP et SEP

PERFORMANCES

CAPACITÉ	jusqu'à 189 m³/h (832 USGPM)
PRESSION	jusqu'à 15 bar (218 psi)
VISCOSITÉ	jusqu'à 440 000 cSt (2 000 000 SSU)
TEMPÉRATURE	jusqu'à 150 °C (300 °F)

APPLICATIONS CLASSIQUES

- Traitement délicat des liquides sensibles au cisaillement, traitement des solides et des fluides contenant de l'air ou des gaz
- Efficacité maximale à différents débits

PRODUITS POUR PLR :

P. 20 STERILOBE

P. 22 REVOLUTION®

P. 24 CLASSIC+ MULTIPUMP

P. 26 RTP

P. 28 CONCEPT SQ

POMPES LR

SteriLobe

Parfaitement adaptée aux applications pharmaceutiques et hygiéniques, la gamme SteriLobe illustre l'avancée significative des pompes à lobes rotatifs en matière de conception. Ce type de pompes assure une flexibilité révolutionnaire de la structure modulaire, garantissant une configuration adaptée àchaque application.

SIMPLICITÉ DE NETTOYAGE

- Caractéristiques hygiéniques et capacités d'autodrainage améliorées grâce au profil des joints du couvercle
- Couvre-engrenage inoxydable facile à nettoyer et résistant à la corrosion, et boîtier de roulement enduit de poudre

PERFORMANCES

- Changement des joints frontaux possible pendant le fonctionnement de la pompe
- Placement du joint permettant une lubrification optimale, pour une durée d'utilisation prolongée
- Entretien facile du sélecteur de vitesses grâce à des roulements étanches

FACILITÉ D'ENTRETIEN

- Rotors à deux pales, fournis d'origine, assurant une flexibilité exceptionnelle et d'incroyables capacités de traitement des solides
- Rotors à plusieurs lobes réduisant l'effet de pulsation et de cisaillement – une solution idéale pour les produits sensibles
- Courbes innovantes avec reliefs mariant simplicité de nettoyage, autodrainage amélioré et efficacité optimale

CONFORMITÉ ASSURÉE AUX NORMES SUIVANTES

PERFORMANCES :

CAPACITÉ	jusqu'à 171 m³/h (753 USGPM)
PRESSION	jusqu'à 15 bar (218 psi)
VISCOSITÉ	jusqu'à 200 000 cSt (910 000 SSU)
TEMPÉRATURE	jusqu'à 150 °C (300 °F)

RACCORDS :

- Large éventail de raccordements hygiéniques par attache, vis, bride et vis industrielle
- Tri-clamp, bridé, DIN, IMDA, NPT, BSP, *etc.*

JOINTS :

- Joint mécanique unique
- Joint mécanique unique avec rinçage ou trempe
- Joint mécanique double avec rinçage
- Gamme exhaustive de matériaux

SÉLECTEURS DE VITESSES :

- Couvre-engrenage et boîtier de roulement enduit de poudre d'origine
- Boîtier de roulement en acier inoxydable en option

ROTORS ET BOÎTIERS :

- Corps de pompe en acier inoxydable 316L avec finition intérieure d'une rugosité Ra de 0,6 µm (24 µpo)
- Gainage en option
- Rotors en acier inoxydable 316L
- Acier inoxydable à faible teneur en ferrite 1.4435 en option
- Finis de surface améliorés et polissage électrolytique en option

Modèle SteriLobe	Déplacement		Pression max.		Vitesse max.	Raccords classiques		Capacité max.		Température max.	
	l/tr	USG/tr	bar	psi	tr/min	mm	po	m³/h	USGPM	Degrés °C	Degrés °F
SLAS	0,039	0,0103	15	218	1400	19	0,75	3,18	14	150	300
SLAL	0,059	0,0156	10	145	1400	25	1	5	22	150	300
SLBS	0,081	0,0214	15	218	1200	25	1	5,8	25,7	150	300
SLBL	0,122	0,0322	10	145	1200	38	1,5	8,8	38,7	150	300
SLCS	0,169	0,0446	15	218	1200	38	1,5	12,2	53,6	150	300
SLCL	0,254	0,0671	10	145	1200	50	2	18,3	80,5	150	300
SLDS	0,352	0,093	15	218	1000	38	1,5	20,5	93	150	300
SLDL	0,528	0,1395	10	145	1000	50	2	31,7	139,5	150	300
SLES	0,732	0,1934	15	218	800	50	2	35,1	154,7	150	300
SLEL	1,099	0,2903	10	145	800	76	3	52,8	232,3	150	300
SLFS	1,542	0,4026	15	218	600	76	3	54,8	241,5	150	300
SLFL	2,285	0,6036	10	145	600	101	4	82,3	362,2	150	300
SLGS	3,17	0,8374	15	218	600	101	4	114,1	502,5	150	300
SLGL	4,754	1,2559	10	145	600	152	6	171,1	753,5	150	300

Revolution®

Première pompe hybride mariant le piston circonférentiel aux lobes rotatifs avec joints frontaux, la pompe Revolution s'inscrit dans la lignée des innovations Wright Flow. D'usage général, la pompe à lobes convient parfaitement aux installations dans lesquelles les technologies des pistons circonférentiels et des lobes sont utilisées afin d'optimiser l'efficacité des processus. Découvrez les performances exceptionnelles et la facilité d'entretien extraordinaire de cette gamme.

SIMPLICITÉ DE NETTOYAGE

- Fonction NEP (nettoyage en place) efficace d'origine sur toutes les pompes Revolution
- Tête de pompe autodrainante grâce à sa conception courbée innovante
- Système de joints novateur, sans zone morte et avec voie d'écoulement dynamique
- Aucune zone morte sur le couvercle avant

FACILITÉ D'ENTRETIEN

- Changement rapide des joints frontaux pendant le fonctionnement de la pompe
- Système de calage frontal facilement accessible pour le réglage du dégagement du rotor
- Pièces détachées classiques et format identique aux pompes PC Revolution

PERFORMANCES

- Traitement délicat des solides et des produits sensibles au cisaillement
- Longue durée d'utilisation grâce aux arbres, aux roulements et aux engrenages hélicoïdaux robustes

CONFORMITÉ ASSURÉE AUX NORMES SUIVANTES

REVOLUTION®

PERFORMANCES :

CAPACITÉ	jusqu'à 76 m³/h (333 USGPM)
PRESSION	jusqu'à 15 bar (218 psi)
VISCOSITÉ	jusqu'à 440 000 cSt (2 000 000 SSU)
TEMPÉRATURE	jusqu'à 150 °C (300 °F)

RACCORDS :

- Options de raccords hygiéniques : Tri-clamp, DIN 11864, DIN 11851 mâle, SMS mâle
- Options de raccords industriels : ASA/ANSI 150 ou 300 livres, RF, DIN 2633, BSP mâle, NPT mâle

JOINTS :

- Joint mécanique unique
- Joint mécanique double avec rinçage
- Gamme exhaustive de matériaux
- Joint torique unique
- Joint torique dou ble avec rinçage

SÉLECTEURS DE VITESSES :

- Fonte à revêtement en poudre d'origine
- Acier inoxydable en option
- Lubrification d'origine, graissage en option

ROTORS ET BOÎTIERS :

- Corps de pompe en acier inoxydable 316L avec finition intérieure d'une rugosité Ra de 0,8 µm (32 µpo)
- Rotors en acier inoxydable 316L
- Espace de dégagement standard pour les opérations dégageant de la chaleur jusqu'à 70 °C (158 °F)
- Espace de dégagement en option pour les opérations dégageant de la chaleur, jusqu'à 150 °C (300 °F)
- Pompes pouvant être équipées d'un couvercle à l'avant et d'une protection pour le rotor, si nécessaire

Taille	Modèle PLR Revolution	Déplacement		Pression max.		Vitesse max.	Raccords classiques		Capacité max.		Température max.	
		l/tr	USG/tr	bar	psi	tr/min	mm	po	m³/h	USGPM	Degrés °C	Degrés °F
2	R0150X	0,061	0,016	15	218	1000	38,1	1,5	3,6	16	150	300
	R0160L	0,081	0,021	10	145	1000	38,1	1,5	4,9	22	150	300
	R0180L	0,11	0,029	7	102	1000	38,1	1,5	6,6	29	150	300
3	R0200X	0,18	0,05	14	203	1000	38,1	1,5	11	47	150	300
	R0300X	0,25	0,07	9	131	1000	38,1	1,5	15	66	150	300
	R0400X	0,33	0,09	7	102	1000	50,8	2	20	86	150	300
4	R0450X	0,45	0,1	15	218	800	50,8	2	22	95	150	300
	R0800X	0,82	0,2	9	131	800	63,5	2,5	39	173	150	300
	R1300X	1,07	0,3	7	102	800	76,2	3	51	226	150	300
5	R1800X	1,55	0,4	15	218	600	76,2	3	56	246	150	300
	R2200X	2,1	0,6	8	116	600	101,6	4	76	333	150	300

Taille	Modèle à brides rectangulaire TRA20	Déplacement		Pression max.		Vitesse max.	Entrée (P x L)		Sortie		Capacité max.		Température max.	
		l/tr	USG/tr	bar	psi	tr/min	mm	po	mm	po	m³/h	USGPM	Degrés °C	Degrés °F
3	0340	0,23	0,06	17	247	800	47 x 173	1,85 x 6,81	50,8	2	11	48	150	300
4	1340	1	0,3	14	203	600	81 x 236	3,19 x 9,29	76,2	3	36	159	150	300
5	2240	1,98	0,5	21	305	600	103 x 285	4,06 x 11,22	101,6	4	71	313	150	300

classic+ MultiPump

En véritable modèle de référence de la gamme, cette pompe résiste à l'épreuve du temps. Ces pompes à lobes rotatifs classiques démontrent leur efficacité et leur fiabilité aux quatre coins du monde. Une solution simple et économique, pour tous vos besoins en matière de traitement hygiénique.

SIMPLICITÉ DE NETTOYAGE

- Structure modulaire favorisant un démontage facile pour les opérations de NHP (nettoyage hors place) et de NEP (nettoyage en place)
- Courbes du corps optimisant l'efficacité et les fonctions de drainage

PERFORMANCES

- Rotors avec fonction de temporisation et sans contact réduisant l'effet de cisaillement tout en améliorant leur capacité à fonctionner à sec
- Pignons de distribution hélicoïdaux assurant un couple élevé et un fonctionnement plus silencieux, et améliorant ainsi la durée d'utilisation de la pompe
- Roulements à rouleaux coniques garantissant des vitesses de fonctionnement plus élevées et une meilleure pression de refoulement

FACILITÉ D'ENTRETIEN

- Pied amovible, pour un placement simplifié
- Conception classique d'une PLR

CONFORMITÉ ASSURÉE AUX NORMES SUIVANTES

CLASSIC+/MULTIPUMP

PERFORMANCES :

CAPACITÉ	jusqu'à 189 m³/h (832 USGPM)
PRESSION	jusqu'à 12 bar (174 psi)
VISCOSITÉ	jusqu'à 200 000 cSt (910 000 SSU)
TEMPÉRATURE	jusqu'à 180 °C (355 °F)

RACCORDS :

- Large éventail de raccordements hygiéniques par attache, vis, bride et vis industrielle
- Tri-clamp, bridé, DIN, IMDA, NPT, BSP, *etc.*

JOINTS :

- Joint torique unique
- Joint mécanique unique
- Joint mécanique unique avec rinçage ou trempe
- Joint mécanique double avec rinçage
- Garniture d'étanchéité
- Garniture d'étanchéité avec lanterne et rinçage
- Gamme exhaustive de matériaux

SÉLECTEURS DE VITESSES :

- Revêtement en poudre standard

ROTORS ET BOÎTIERS :

- Corps de pompe en acier inoxydable 316L avec finition intérieure d'une rugosité Ra de 0,8 µm (32 µpo)
- Rotors en acier inoxydable 316L
- Finis de surface améliorés et polissage électrolytique en option

Modèle Classic+ MultiPump	Déplacement		Pression max.		Vitesse max.	Raccords classiques		Capacité max.		Température max.	
	l/tr	USG/tr	bar	psi	tr/min	mm	po	m³/h	USGPM	Degrés °C	Degrés °F
10/0005/12	0,046	0,0122	12	174	1400	25	1	3,9	17,1	150	300
10/0008/08	0,083	0,0219	8	115	1400	38	1 1/2	7	30,7	150	300
10/0011/05	0,111	0,0293	5	70	1400	38	1 1/2	9,3	41	150	300
20/0020/12	0,202	0,0534	12	174	1000	38	1 1/2	12,1	53,4	150	300
20/0031/07	0,313	0,0827	7	100	1000	50	2	18,8	82,7	150	300
30/0069/12	0,694	0,1834	12	174	750	50	2	31,2	137,6	150	300
30/0113/07	1,125	0,2972	7	100	750	76	3	50,6	222,9	150	300
40/0180/12	1,8	0,4756	12	174	700	76	3	75,6	332,9	150	300
40/0250/07	2,5	0,6605	7	100	700	101	4	105	462,4	150	300
50/0351/12	3,514	0,9284	12	174	650	101	4	137	603,5	180	355
50/0525/08	5,25	1,387	8	115	600	150	6	189	832,2	180	355

rtp

Spécifiquement conçue pour l'industrie des camions-citernes, la série RTP offre une combinaison exceptionnelle de fonctionnalités, alliant efficacité, capacité et pression élevées, et ce, pour diverses viscosités, assurant un chargement et un déchargement plus rapides. Ces performances, associées à une durabilité accrue, à une polyvalence extrême, à une simplicité d'installation et à une facilité d'entretien, garantissent une solution complète pour les besoins de la pompe de votre camion.

SIMPLICITÉ DE NETTOYAGE

- Conception simple derrière les côtés du rotor, pour un nettoyage facile et rapide des bandes
- Sélection du processus de nettoyage adapté à vos besoins : NHP (nettoyage hors place) ou NEP (Nettoyage en place)

PERFORMANCES

- Traitement simplifié des liquides à viscosité plus élevée grâce à des capacités de pression améliorée, pour un déchargement plus rapide
- Excellents rapports déplacement/poids, synonymes d'une plus grande quantité dans le réservoir et moins dans le coffret
- Conception de haute précision de l'arbre, des rotors et des engrenages hélicoïdaux, combinée à une position optimisée des roulements, réduisant la charge en porte-à-faux – pour une durée d'utilisation plus longue des joints et des roulements

FACILITÉ D'ENTRETIEN

- Conception de joints frontaux innovante permettant une inspection rapide et facilitant l'entretien
- Boîtier de sélecteur de vitesses étanche avec lubrification longue durée éliminant le besoin de contrôler et d'ajuster le niveau d'huile
- Système facile à entretenir ne nécessitant aucun outil spécifique pour être démonté et éliminant le besoin de régler le dégagement aux extrémités

CONFORMITÉ ASSURÉE AUX NORMES SUIVANTES

PERFORMANCES :

CAPACITÉ	jusqu'à 76 m³/h (338 USGPM)
PRESSION	jusqu'à 12 bar (174 psi)
VISCOSITÉ	jusqu'à 200 000 cSt (910 000 SSU)
TEMPÉRATURE	jusqu'à 150 °C (300 °F)

RACCORDS :

- Tri-clamp
- ACME
- DIN 11851

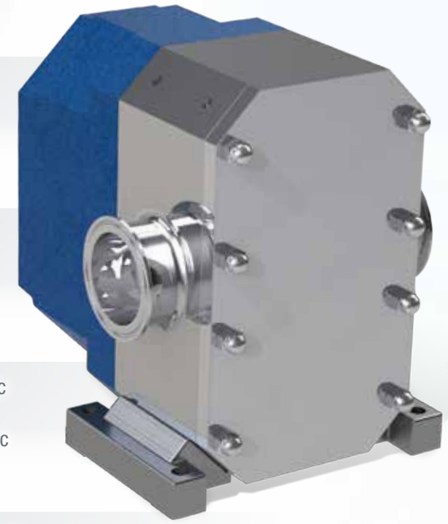

JOINTS :

- Joint torique
- Joint mécanique
- Gamme exhaustive de matériaux

SÉLECTEURS DE VITESSES :

- Couvercle du sélecteur de vitesses en aluminium avec revêtement en poudre léger
- Bride de fixation SAE 2 et 4, pour les applications avec moteur hydraulique couplé

ROTORS ET BOÎTIERS :

- Corps de pompe en acier inoxydable 316L avec finition intérieure d'une rugosité Ra de 0,8 µm (32 µpo)
- Rotors en acier inoxydable 316L d'origine
- Soupape de décharge visant à protéger la pompe contre les excès de pression, en option

Modèle RTP	Déplacement		Pression max.		Vitesse max.	Raccords classiques		Capacité max.		Température max.	
	l/tr	USG/tr	bar	psi	tr/min	mm	po	m³/h	USGPM	Degrés °C	Degrés °F
RTP20	1	0,264	10	145	1000	50 ou 75	2 ou 3	60	264	110	230
RTP30	1,28	0,338	12	174	1000	75 ou 100	3 ou 4	76,8	338	150	300

CONCEPT SQ

Voici la pompe qui satisfait aux exigences en matière d'hygiène et de traitement des produits dans des applications nécessitant une facilité de nettoyage accrue, notamment dans les environnements de traitement stériles et aseptiques. La gamme Concept SQ a été spécialement conçue non seulement pour éliminer les zones d'encombrement dans le circuit d'écoulement, mais également pour fournir des barrières stériles permanentes au niveau de toutes les interfaces produit/atmosphère. La pompe Concept SQ constitue la solution de référence pour les environnements de traitement par NEP (nettoyage en place) et par SEP (stérilisation en place).

SIMPLICITÉ DE NETTOYAGE

- Barrières stériles permanentes au niveau de toutes les interfaces produit/atmosphère
- Couvercle avant équipé d'un joint à compression contrôlée permettant la circulation des barrières et empêchant l'apparition de crevasses inaccessibles renfermant des traces de produits
- Joints frontaux améliorés, pour un drainage optimal de la zone étanche
- Rotors fixés sur l'extérieur de la pompe, assurant une simplicité de nettoyage sans précédent

PERFORMANCES

- Contrôle accru du fonctionnement, pour les environnements de traitement stériles, propres ou aseptiques
- Rotors à plusieurs lobes entièrement adaptés permettant une diminution de l'effet de pulsation et assurant un traitement délicat des produits

FACILITÉ D'ENTRETIEN

- Rotors à plusieurs lobes avec moteur et emplacement interne, retenus à l'extérieur de la chambre de pompage
- Joints frontaux situés directement derrière les rotors

CONFORMITÉ ASSURÉE AUX NORMES SUIVANTES

PERFORMANCES :

CAPACITÉ	jusqu'à 109 m³/h (480 USGPM)
PRESSION	jusqu'à 15 bar (218 psi)
VISCOSITÉ	jusqu'à 440 000 cSt (2 000 000 SSU)
TEMPÉRATURE	jusqu'à 150 °C (300 °F)

RACCORDS :

- Large éventail de raccordements hygiéniques par attache, vis, bride et vis industrielle
- Tri-clamp, bridé et hygiénique, *etc.*

JOINTS :

- Joint mécanique unique SiC/SiC
- Joint mécanique unique avec rinçage ou trempe
- Joint mécanique double avec rinçage
- Gamme exhaustive de matériaux

SÉLECTEURS DE VITESSES :

- Revêtement en poudre standard
- Acier inoxydable en option

ROTORS ET BOÎTIERS :

- Corps de pompe en acier inoxydable 316L avec finition intérieure conforme aux normes 3A
- Rotors en acier inoxydable 316L d'origine
- Finis de surface améliorés et polissage électrolytique en option
- Options aseptiques

Modèle RTP	Déplacement		Pression max.		Vitesse max.	Raccords classiques		Capacité max.		Température max.	
	l/tr	USG/tr	bar	psi	tr/min	mm	po	m³/h	USGPM	Degrés °C	Degrés °F
SQ1/0004/12	0,04	0,0106	12	175	1000	25	1	2,4	10,6	150	300
SQ1/0007/06	0,07	0,0211	6	85	1000	25	1	4,2	21,1	150	300
SQ2/0017/15	0,17	0,0449	15	218	850	40	1,5	8,67	38,165	150	300
SQ2/0030/07	0,3	0,0793	7	100	850	50	2	15,3	67,405	150	300
SQ3/0054/15	0,54	0,1427	15	218	700	50	2	22,68	99,89	150	300
SQ3/0103/07	1,03	0,2721	7	100	700	80	3	43,26	190,47	150	300
SQ4/0160/15	1,6	0,4227	15	218	600	80	3	57,6	253,62	150	300
SQ4/0303/07	3,03	0,8006	7	100	600	100	4	109,08	480,36	150	300

Unités – Pompe et moteur

SYSTÈMES MONTÉS EN USINE

Commandez des unités pompe-moteur complètes chez Wright Flow Technologies et économisez du temps et de l'argent ! Ces systèmes comprennent un socle, un moteur, des brides de fixation, des dispositifs de protection, des pompes et un réducteur de vitesse, si nécessaire. Des configurations à couplage long et court sont également disponibles.

CHOISISSEZ VOTRE SYSTÈME EN UN CLIN D'ŒIL :

1 *SÉLECTIONNEZ VOTRE POMPE*

2 *OPTEZ POUR UN MOTEUR À ENGRENAGES RÉSISTANT À L'EAU*

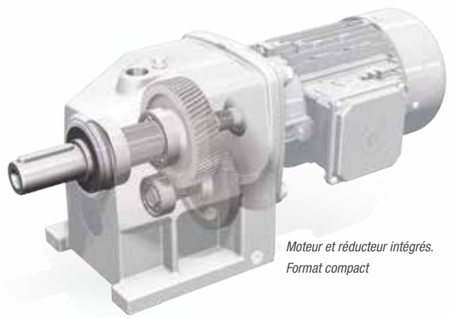

Moteur et réducteur intégrés. Format compact

3 *FAITES VOTRE CHOIX PARMI TROIS CONFIGURATIONS D'UNITÉ CLASSIQUES*

Métal profilé

Plaque avec pieds réglables

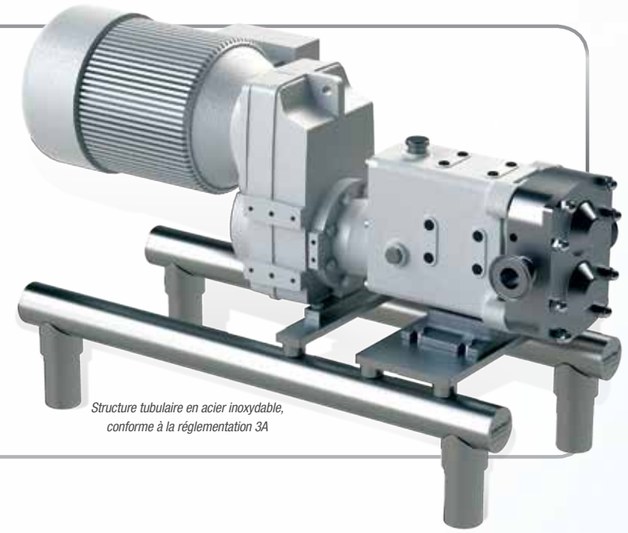

Structure tubulaire en acier inoxydable, conforme à la réglementation 3A

SOLUTION PRATIQUE ET COMPLÈTE

- Guichet unique – obtenez votre pompe et votre moteur chez un seul fournisseur
- Préalignement réalisé en usine, réduisant les opérations d'alignement final une fois l'unité arrivée dans l'installation
- Prix compétitif proposé par Wright Flow Technologies
- Responsabilité liée à un seul fournisseur
- Composants conçus pour s'adapter aux besoins de chaque client

CONFIGURATIONS PERSONNALISÉES DISPONIBLES

- Équipe d'ingénieurs Wright Flow Technologies chargée de répondre aux demandes personnalisées pour des unités pompe-moteur complètes
- Toutes les plus grandes marques et les principaux types de moteurs, de transmissions et de réducteurs sont proposés
- Conceptions et matériaux spéciaux, portables et permanents
- Plusieurs options de certification relatives aux essais et à la conformité disponibles

CONTACTEZ VOTRE FOURNISSEUR POUR EN SAVOIR PLUS

Kits d'entretien préventif

GARANTISSEZ LE FONCTIONNEMENT CONTINU ET LES PERFORMANCES SUPÉRIEURES DE VOTRE SYSTÈME

AVANTAGES DES KITS D'ENTRETIEN :

- Tout ce dont vous avez besoin au même endroit
- Fréquence des réparations réduite
- Longévité accrue de vos équipements
- Temps de fonctionnement accru
- Gain de temps et d'argent
- Les kits contiennent un schéma et une liste des pièces

KIT POUR FACES D'ÉTANCHÉITÉ

INCLUT :

Garnitures radiales
Sièges de joints
Ressorts ondulés
Garniture
Lubrifiant

KIT POUR ROULEMENTS

INCLUT :

Roulements avant
Roulements arrière
Joints à graisse
Joints à huile
Séries de cales
Clavettes de pignon
Contre-écrous et rondelles
Bagues d'espacement

KIT POUR ÉLASTOMÈRES

INCLUT :

Joints toriques d'étanchéité
Joints toriques de recouvrement
Joints toriques pour arbre/retenue, rotor
Lubrifiant

FACE ARRIÈRE DU KIT D'ENTRETIEN :

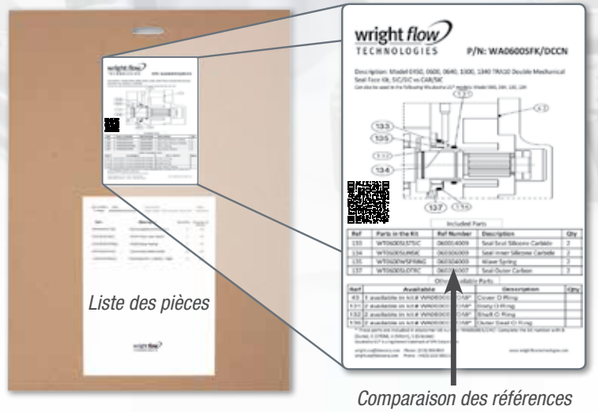

REMETTRE À NEUF OU REMPLACER ?

- Les kits Wright Flow sont spécialement conçus pour vous faire gagner du temps et de l'argent, en facilitant et en augmentant la rentabilité des opérations d'entretien préventif et de remise à neuf
- Les pompes Wright Flow sont conçues et construites pour satisfaire aux normes les plus strictes, pour être utilisées plus longtemps et pour être remises à neuf au lieu d'être remplacées, lorsque c'est possible
- Trousses d'outils également disponibles

Remettez vos systèmes à neuf, vous gagnerez du temps et de l'argent !

UN SYSTÈME COMME NEUF MAIS MOINS CHER

POURQUOI OPTER POUR LA RÉFECTION ?

- Donnez **une nouvelle vie** à votre pompe usagée
- Votre pompe remise à neuf bénéficie **d'une année de garantie usine supplémentaire**
- Toutes les pompes remises à neuf sont **testées et certifiées**
- L'achat d'une toute nouvelle pompe est désormais **inutile**
- Les pompes peuvent être remises à neuf **jusqu'à quatre fois**, selon le modèle et l'usure

BÉNÉFICIEZ DE :

NOUVEAUX *ROTORS*
NOUVEAUX *ROULEMENTS*
NOUVEAUX *COMPOSANTS D'ÉTANCHÉITÉ*
NOUVEAUX *ARBRES*
NOUVEAUX *ENGRENAGES*

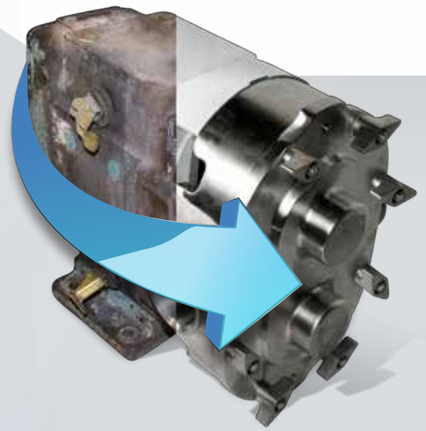

Wright Flow Technologies propose ses services de remise à neuf pour les pompes des gammes TRA10 et TRA20 Wright Flow, ainsi qu'une mise à niveau des pompes Waukesha® et Universal 1 & 2.

Waukesha® et Universal 1 & 2 sont des marques déposées de SPX.

REMISE À NEUF

wright flow TECHNOLOGIES®

Guide de sélection des pompes

Revolution

TRA20SERIES

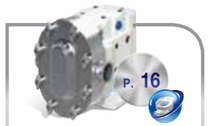

TRA10SERIES

SteriLobe

Revolution

classic+ MultiPump

rtp

CONCEPT SQ

PERFORMANCES								
Capacité max. (m³/h)	190	102	102	107	76	189	76	109
Capacité max. (USGPM)	836	450	450	472	333	832	338	480
Pression max. (bar)	31	34	27	15	15	12	12	15
Pression max. (psi)	450	500	400	218	218	174	174	218
Viscosité max. (cSt)	440 000	200 000	200 000	200 000	440 000	200 000	200 000	440 000
Viscosité max. (SSU)	2 000 000	910 000	910 000	910 000	2 000 000	910 000	910 000	2 000 000
Température max. (°C)	150	150	150	150	150	180	150	150
Température max. (°F)	300	300	300	300	300	355	300	300
TAILLES								
Tailles différentes dans la gamme	17	11	9	14	11	11	2	8
CONFIGURATIONS								
Standard	✓	✓	✓	✓	✓	✓	✓	✓
Aseptique	✓	-	✓	-	✓	-	-	✓
À brides	✓	✓	✓	✓	✓	✓	✓	✓
CERTIFICATIONS								
3A	✓	✓	✓	✓	✓	✓	✓	✓
EHEDG	✓	✓	-	✓	✓	-	-	✓
NORMES								
FDA	✓	✓	✓	✓	✓	✓	✓	✓
USDA	✓	✓	✓	✓	✓	✓	✓	✓
CE	✓	✓	✓	✓	✓	✓	✓	✓
ATEX	✓	✓	✓	✓	✓	✓	✓	✓

VOTRE FOURNISSEUR
de solutions hygiéniques complètes

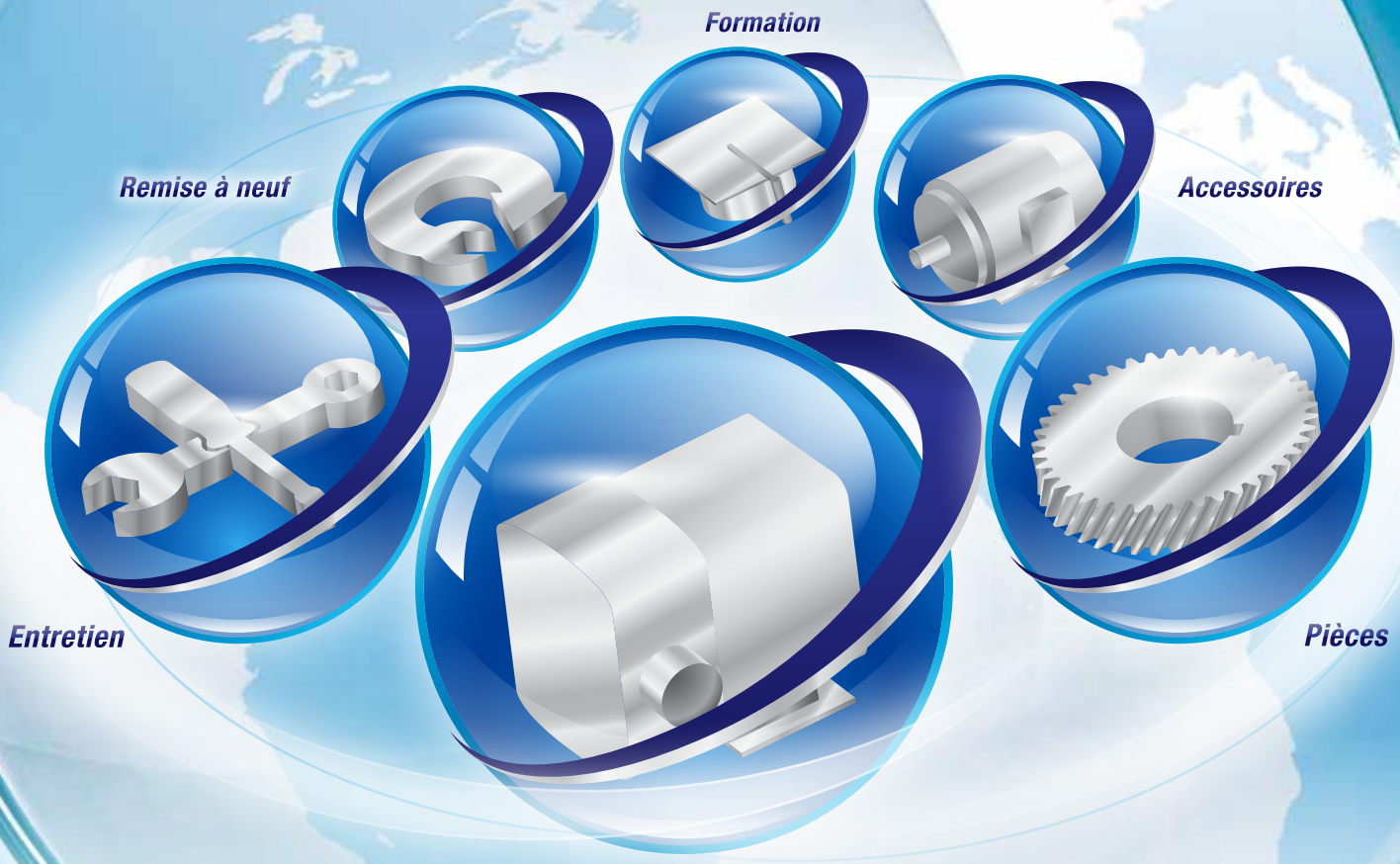

wright flow TECHNOLOGIES®

WRIGHT FLOW TECHNOLOGIES, INC.
406 State Street
Cedar Falls, IA 50613 États-Unis
Téléphone : (319) 268-8013 •
Courrier électronique : wright.usa@idexcorp.com

WRIGHT FLOW TECHNOLOGIES LTD.
Highfield Industrial Estate, Edison Road, Eastbourne
East Sussex, Royaume-Uni, BN23 6PT
Téléphone : +44(0) 1323 509211 •
Courrier électronique : wright.eu@idexcorp.com

WRIGHT FLOW TECHNOLOGIES SUZHOU
Block 6, No. 428 Xing Long Street
Su Chun Industrial Square, Suzhou Industrial Park
Suzhou 215126, Chine
Téléphone : 00 86-512-62823000

IDEX FLUID & METERING PVT. LTD.
Survey No. 256, Manjusar GIDC,
Savli, Near Bombardier Circle
Vadodara – 391 770, Gujarat, Inde
Téléphone : +91-2667-662001

POUR OBTENIR DE PLUS AMPLES INFORMATIONS, CONTACTEZ VOTRE FOURNISSEUR LOCAL WRIGHT FLOW TECHNOLOGIES AGRÉÉ OU ÉCRIVEZ-NOUS AUX ADRESSES SUIVANTES :

Distribué par :

WRIGHTFLOWTECHNOLOGIES.COM

RENDEZ-VOUS SUR NOTRE SITE

IDEX FLUID & METERING

© Droit d'auteur 2015 Wright Flow Technologies. Tous droits réservés.